Partition® 26

Référence sur le marché des cloisons démontables de bureaux, la Partition® 26 séduit par son esthétique moderne et la pureté de ses lignes.

A reference on the market of removable office partitions, the Partition® 26 appeals thanks to its neat, modern design.

La facilité de mise en œuvre, la modularité et l'économie se conjuguent pour apprivoiser l'espace bureau.

Its easy implementation, modularity and attractive price contribute towards an optimal office environment.

Les jeux de couleurs et de lumière des matériaux se marient pour créer des atmosphères de travail authentiques.

The play of colours and light of the materials combine to create genuine working environments.

Partition® 26

DESCRIPTIF TECHNIQUE

- Cloison démontable aluminium à couvre-joints de 77 mm d'épaisseur.
- Hauteur maximale : 2700 mm (selon configurations).
- Profils aluminium : anodisé argent ou laqués RAL.
- Configurations multiples : plein ou vitré toute hauteur, vitré sur allège, vitré en imposte, multi-traverses, etc.
- Lisses hautes, lisses basses et couvre-joints de 26 x 1,5 mm.
- Variante : lisses hautes cimaises à couvre-joints réglables.
- Parcloses simple vitrage, double vitrage en aluminium ou PVC.
- Huisseries carrées ou arrondies, paumelles réversibles en applique.
- Angles droits carrés ou arrondis, angles variables 2 ou 3 directions, angles en T.
- Goulottes électriques avec séparateurs de câbles.
- Doublage de mur aspect identique à la cloison.
- Modules pleins : deux parements en plaques de plâtre BF13 revêtues vinyle, en panneaux mélaminés ou stratifiés de 12 mm d'épaisseur. Isolation acoustique par laine minérale de 45 mm.
- Modules vitrés simple ou double vitrage : vitrages recuits, feuilletés, trempés, de 5 à 12 mm d'épaisseur.
  Multiples choix de sablages, vitrophanies, stores, bambous...
- Portes battantes :
  - Porte bois âme pleine stratifiée de 40 mm d'épaisseur.
  - Porte cadre aluminium simple ou double vitrage.
  - Porte en verre trempé de 8 ou 10 mm d'épaisseur.
- Intégration d'interrupteurs dans les montants d'huisserie sur demande.
- Portes coulissantes :
  - Porte bois âme pleine stratifiée de 40 mm d'épaisseur.
  - Porte cadre aluminium simple ou double vitrage.
  - Porte en verre trempé de 8, 10 ou 12 mm d'épaisseur.
- Affaiblissement acoustique :

  <u>Cloison pleine avec plaques de plâtre</u>
  - Cloison 2 peaux : Rw = 42 dB (PV N° BEB2.B.6012-1)
  - Avec masse bitume : Rw = 44-48 dB (PV N° B212.0.287)
  - Avec bloc-porte bois : Rw = 30 dB (PV N° BEB2.B.6012-6)
  - Avec bloc-porte bois + joint balai : Rw = 31 dB (PV N° B212.9.108)
  - Avec bloc-porte bois + plinthe auto : Rw = 32 dB (PV N° BEB2.B.6012-7)

  <u>Cloison pleine avec panneaux mélaminés</u>
  - Cloison 2 peaux : Rw = 41 dB (PV N° BEB2.B.6012-4)
  - Avec masse bitume : Rw = 45 dB (PV N° BEB2.B.6012-5)

  <u>Cloison vitrée</u>
  - Sur allège 5 + 6 mm : Rw = 39 dB (PV N° B212.9.108)
  - Toute hauteur 33.2 + 6 mm : Rw = 39 dB (PV N° BEB2.B.6012-3)
  - Toute hauteur 44.2 + 6 mm : Rw = 41 dB (PV N° BEB2.B.6012-2)

SPECIFICATIONS

- *Demountable aluminium partition, 77 mm thick, with joint-covers.*
- *Maximum height : 2700 mm (depending on elevations).*
- *Aluminium profiles : silver anodised or RAL powder-coated.*
- *Any configuration possible : full-height solid, full-height glazed, glazed above dado panel, glazed at door height, multi-transoms, etc.*
- *Top runners, down runners and joint-covers : 26 x 1.5 mm.*
- *Alternative top runners : for suspension hooks, with adjustable joint-covers.*
- *Single glazing profiles, double glazing profiles, in aluminium or PVC.*
- *Doorframe profiles : square or rounded. Reversible hinges to be fixed on the edge of the door.*
- *Square or rounded right angles, 2D or 3D variable angles, T-shape angles.*
- *Electrical rails with cable dividers.*
- *Lining with the same look as the partition.*
- *Solid sections : 13 mm vinyl-decorated plasterboards, 12 mm melamine or laminated chipboards. 45 mm acoustic mineral wool.*
- *Glazed sections, single or double glass : clear float glass, laminate glass, toughened glass, from 5 to 12 mm.*
  Any type of sanding, decorative films, blinds, bamboos...
- *Standard doors :*
  - *Laminated wooden door, 40 mm thick.*
  - *Aluminium-framed glass door, single or double glass.*
  - *Frameless security glass door, 8 or 10 mm thick.*
- *Integration of light switches into the door jamb on request.*
- *Sliding doors :*
  - *Laminated wooden door, 40 mm thick.*
  - *Aluminium-framed glass door, single or double glass.*
  - *Frameless security glass door, 8 or 10 or 12 mm thick.*
- *Acoustics :*

  <u>Solid partition with plasterboards</u>
  - *2 panels : Rw = 42 dB (Cert. N° BEB2.B.6012-1)*
  - *With bituminous sheet : Rw = 44-48 dB (Cert. N° B212.0.287)*
  - *With wooden door : Rw = 30 dB (Cert. N° BEB2.B.6012-6)*
  - *With wooden door + brush seal : Rw = 31 dB (Cert. N° B212.9.108)*
  - *With wooden door + drop seal : Rw = 32 dB (Cert. N° BEB2.B.6012-7)*

  <u>Solid partition with melamine panels</u>
  - *2 panels : Rw = 41 dB (Cert. N° BEB2.B.6012-4)*
  - *With bituminous sheet : Rw = 45 dB (Cert. N° BEB2.B.6012-5)*

  <u>Glazed partition</u>
  - *Glazed on dado panel 5 + 6 mm : Rw = 39 dB (Cert. N° B212.9.108)*
  - *Full-height glazed 33.2 + 6 mm : Rw = 39 dB (Cert. N° BEB2.B.6012-3)*
  - *Full-height glazed 44.2 + 6 mm : Rw = 41 dB (Cert. N° BEB2.B.6012-2)*

COUPES VERTICALES / *VERTICAL SECTIONS*

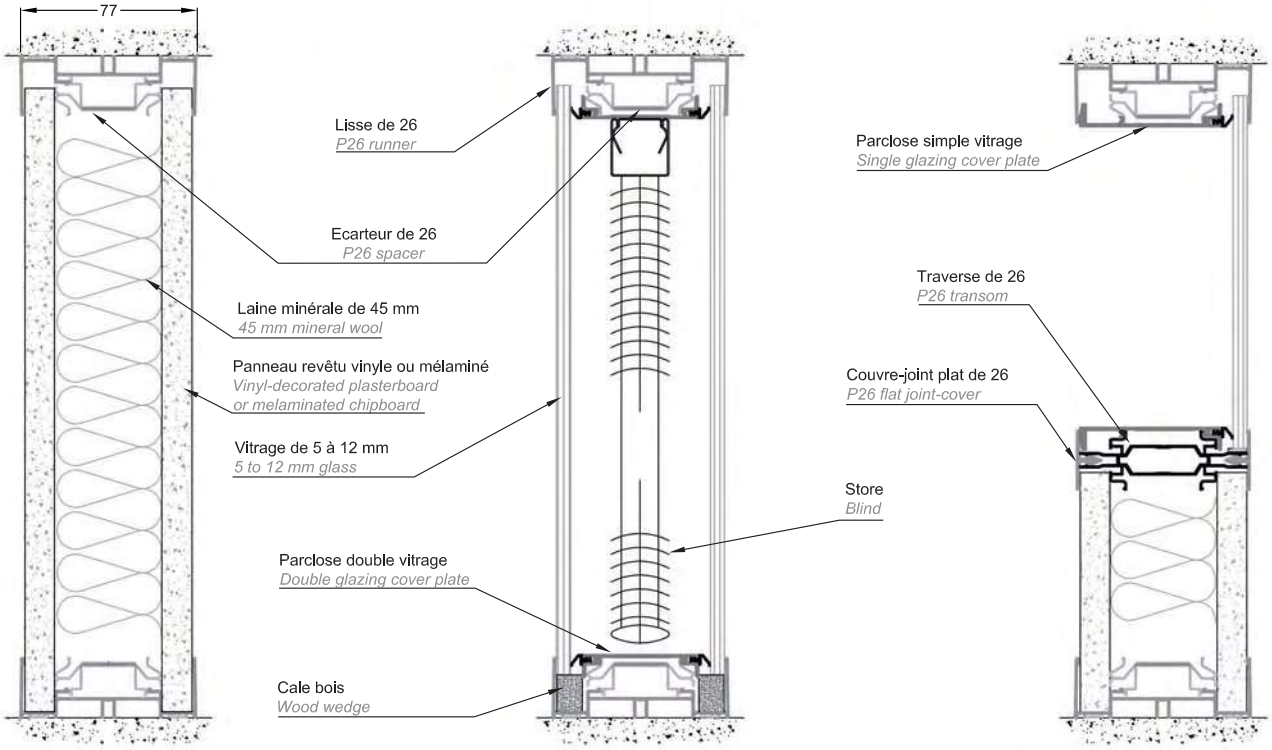

COUPE HORIZONTALE / *HORIZONTAL SECTION*

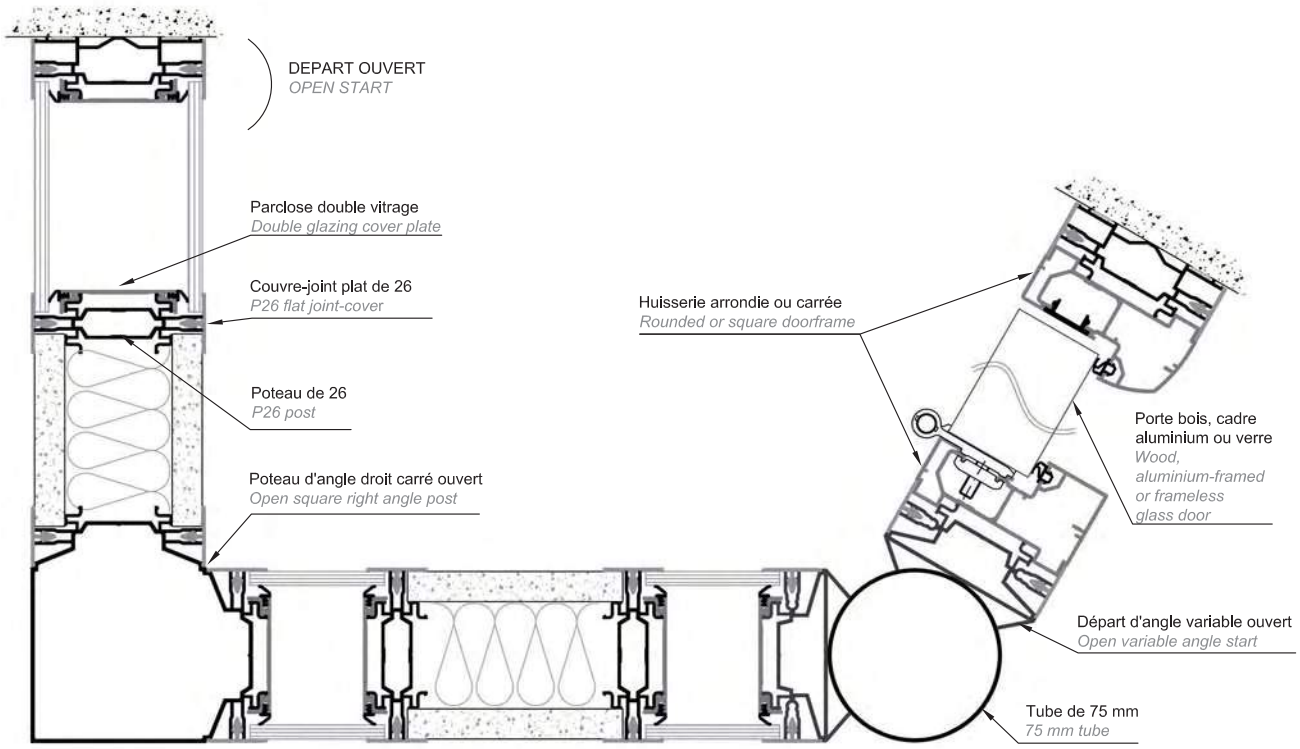

Partition® 40

Elégante et flexible, la Partition® 40 propose une fonctionnalité adaptée à la plupart des exigences des projets architecturaux.

Elegant and flexible, the Partition® 40 offers a functionality tailored to the requirements of architectural projects.

Les possibilités infinies de graphisme sur les vitrages personnalisent les espaces de travail à taille humaine.

The unlimited options of glass design customise human-scale office environments.

PARTITION 40 - PARTITION 40 - PARTITION 40 - PARTITION 40 - PARTITION 40 - PARTITION 40

Les choix des finitions décoratives égaient les ambiances professionnelles.

The choices of decorative finishes liven up business environments.

Partition® 40

DESCRIPTIF TECHNIQUE

- Cloison démontable aluminium à couvre-joints de 77 mm d'épaisseur.
- Hauteur maximale : 3200 mm (selon configurations).
- Profils aluminium : anodisé argent ou laqués RAL.
- Configurations multiples : plein ou vitré toute hauteur, vitré sur allège, vitré en imposte, multi-traverses, etc.
- Lisses hautes, lisses basses et couvre-joints de 40 x 1,5 mm.
- Variante : lisses hautes cimaises à couvre-joints réglables.
- Parcloses simple vitrage, double vitrage en aluminium ou PVC.
- Huisseries carrées ou arrondies, paumelles réversibles en applique.
- Angles droits carrés ou arrondis, angles variables 2 ou 3 directions, angles en T.
- Goulottes électriques avec séparateurs de câbles.
- Doublage de mur aspect identique à la cloison.
- Modules pleins : deux parements en plaques de plâtre BF13 revêtues vinyle, en panneaux mélaminés ou stratifiés de 12 mm d'épaisseur. Isolation acoustique par laine minérale de 45 mm.
- Modules vitrés simple ou double vitrage : vitrages recuits, feuilletés, trempés, de 5 à 12 mm d'épaisseur.
  Multiples choix de sablages, vitrophanies, stores, bambous...
- Portes battantes :
  - Porte bois âme pleine stratifiée de 40 mm d'épaisseur.
  - Porte cadre aluminium simple ou double vitrage.
  - Porte en verre trempé de 8 ou 10 mm d'épaisseur.
- Intégration d'interrupteurs dans les montants d'huisserie sur demande.
- Portes coulissantes :
  - Porte bois âme pleine stratifiée de 40 mm d'épaisseur.
  - Porte cadre aluminium simple ou double vitrage.
  - Porte en verre trempé de 8, 10 ou 12 mm d'épaisseur.
- Affaiblissement acoustique :

<u>Cloison pleine avec plaques de plâtre</u>

- Cloison 2 peaux :	Rw = 43 dB (PV N° BPI3.6.6088-1)
- Avec masse bitume :	Rw = 45 dB (PV N° BPI3.6.6088-2)
- Avec bloc-porte bois + plinthe auto :	Rw = 32 dB (PV N° BPI3.6.6088-7)
- Avec bloc-porte bois + joint balai :	Rw = 34 dB (PV N° BEB2.9.6016-8)
- Avec bloc-porte bois huisserie métal :	Rw = 38 dB (PV N° BEB2.9.6016-9)

<u>Cloison pleine avec panneaux mélaminés</u>

- Cloison 2 peaux :	Rw = 40 dB (PV N° BEB2.9.6016-1)
- Avec masse bitume :	Rw = 42-43 dB (PV N° BEB2.9.6016-2 et BEB2.9.6016-3)
- 1 face plâtre et couvre-joints + 1 face méla joints creux :	Rw = 41 dB (PV N° BEB2.9.6016-4)
- Idem précédent avec masse bitume :	Rw = 43 dB (PV N° BEB2.9.6016-5)

<u>Cloison vitrée</u>

- Sur allège 5 + 6 mm :	Rw = 42 dB (PV N° BPI3.6.6088-5)
- Sur allège 5 + 8 mm :	Rw = 43 dB (PV N° BPI3.6.6088-4)
- Toute hauteur 33.2 + 6 mm :	Rw = 41 dB (PV N° BPI3.6.6088-6)
- Toute hauteur 44.2 + 6 mm :	Rw = 43 dB (PV N° BPI3.6.6088-3)

SPECIFICATIONS

- *Demountable aluminium partition, 77 mm thick, with joint-covers.*
- *Maximum height : 3200 mm (depending on elevations).*
- *Aluminium profiles : silver anodised or RAL powder-coated.*
- *Any configuration possible : full-height solid, full-height glazed, glazed above dado panel, glazed at door height, multi-transoms, etc.*
- *Top runners, down runners and joint-covers 40 x 1.5 mm.*
- *Alternative top runners : for suspension hooks, with adjustable joint-covers.*
- *Single glazing profiles, double glazing profiles, in aluminium or PVC.*
- *Doorframe profiles : square or rounded. Reversible hinges to be fixed on the edge of the door.*
- *Square or rounded right angles, 2D or 3D variable angles, T-shape angles.*
- *Electrical rails with cable dividers.*
- *Lining with the same look as the partition.*
- *Solid sections : 13 mm vinyl-decorated plasterboards, 12 mm melamine or laminated chipboards. 45 mm acoustic mineral wool.*
- *Glazed sections, single or double glass : clear float glass, laminate glass, toughened glass, from 5 to 12 mm.*
  Any type of sanding, decorative films, blinds, bamboos...
- *Standard doors :*
  - *Laminated wooden door, 40 mm thick.*
  - *Aluminium-framed glass door, single or double glass.*
  - *Frameless security glass door, 8 or 10 mm thick.*
- *Integration of light switches into the door jamb on request.*
- *Sliding doors :*
  - *Laminated wooden door, 40 mm thick.*
  - *Aluminium-framed glass door, single or double glass.*
  - *Frameless security glass door, 8 or 10 or 12 mm thick.*
- *Acoustics :*

<u>Solid partition with plasterboards</u>

- 2 panels :	*Rw = 43 dB (Cert. N° BPI3.6.6088-1)*
- With bituminous sheet :	*Rw = 45 dB (Cert. N° BPI3.6.6088-2)*
- With wooden door + drop seal :	*Rw = 32 dB (Cert. N° BPI3.6.6088-7)*
- With wooden door + brush seal :	*Rw = 34 dB (Cert. N° BEB2.9.6016-8)*
- With wooden door + steel doorframe :	*Rw = 38 dB (Cert. N° BEB2.9.6016-9)*

<u>Solid partition with melamine panels</u>

- 2 panels :	*Rw = 40 dB (Cert. N° BEB2.9.6016-1)*
- With bituminous sheet :	*Rw = 42-43 dB (Cert. N° BEB2.9.6016-2 BEB2.9.6016-3)*
- 1 side plasterboard & joint-covers + 1 side melamine panel & gap-joint :	*Rw = 41 dB (Cert. N° BEB2.9.6016-4)*
- Ditto with bituminous sheet :	*Rw = 43 dB (Cert. N°BEB2.9.6016-5)*

<u>Glazed partition</u>

- Glazed on dado panel 5 + 6 mm :	*Rw = 42 dB (Cert. N° BPI3.6.6088-5)*
- Glazed on dado panel 5 + 8 mm :	*Rw = 43 dB (Cert. N° BPI3.6.6088-4)*
- Full-height glazed 33.2 + 6 mm :	*Rw = 41 dB (Cert. N° BPI3.6.6088-6)*
- Full-height glazed 44.2 + 6 mm :	*Rw = 43 dB (Cert. N° BPI3.6.6088-3)*

COUPES VERTICALES / *VERTICAL SECTIONS*

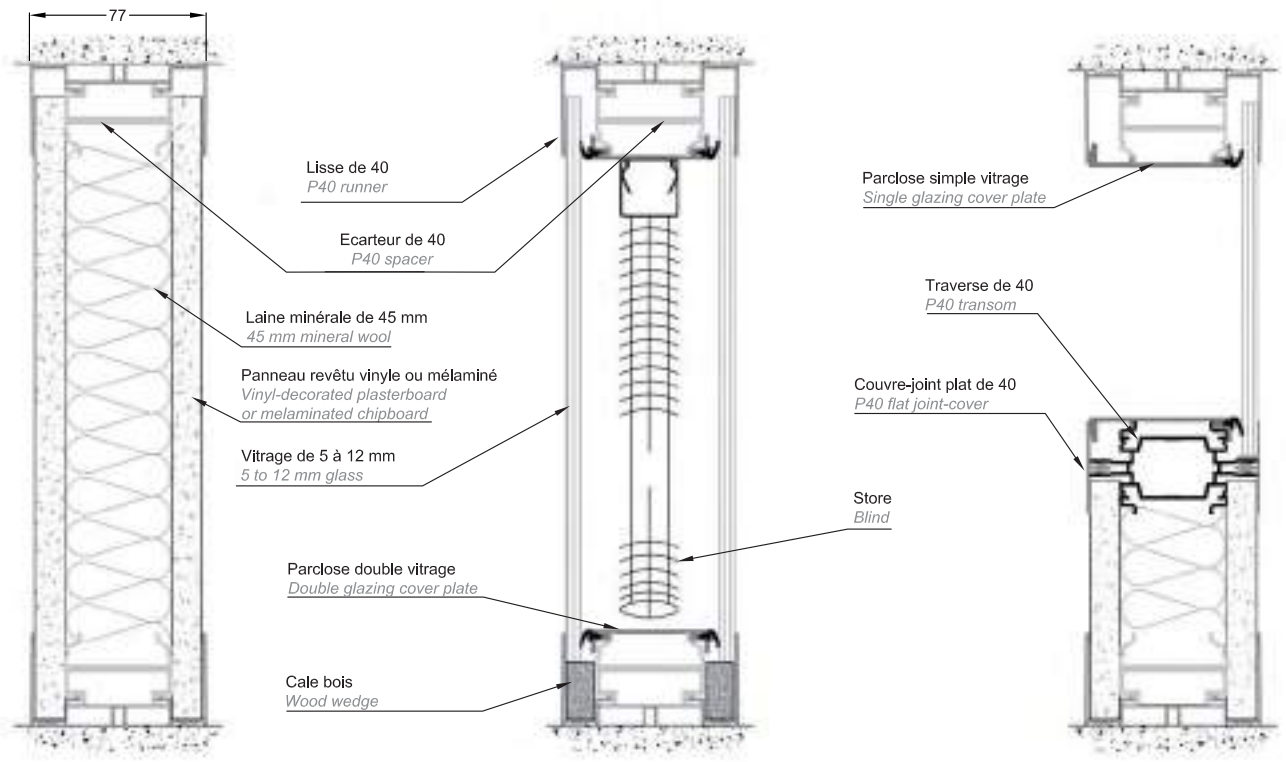

COUPE HORIZONTALE / *HORIZONTAL SECTION*

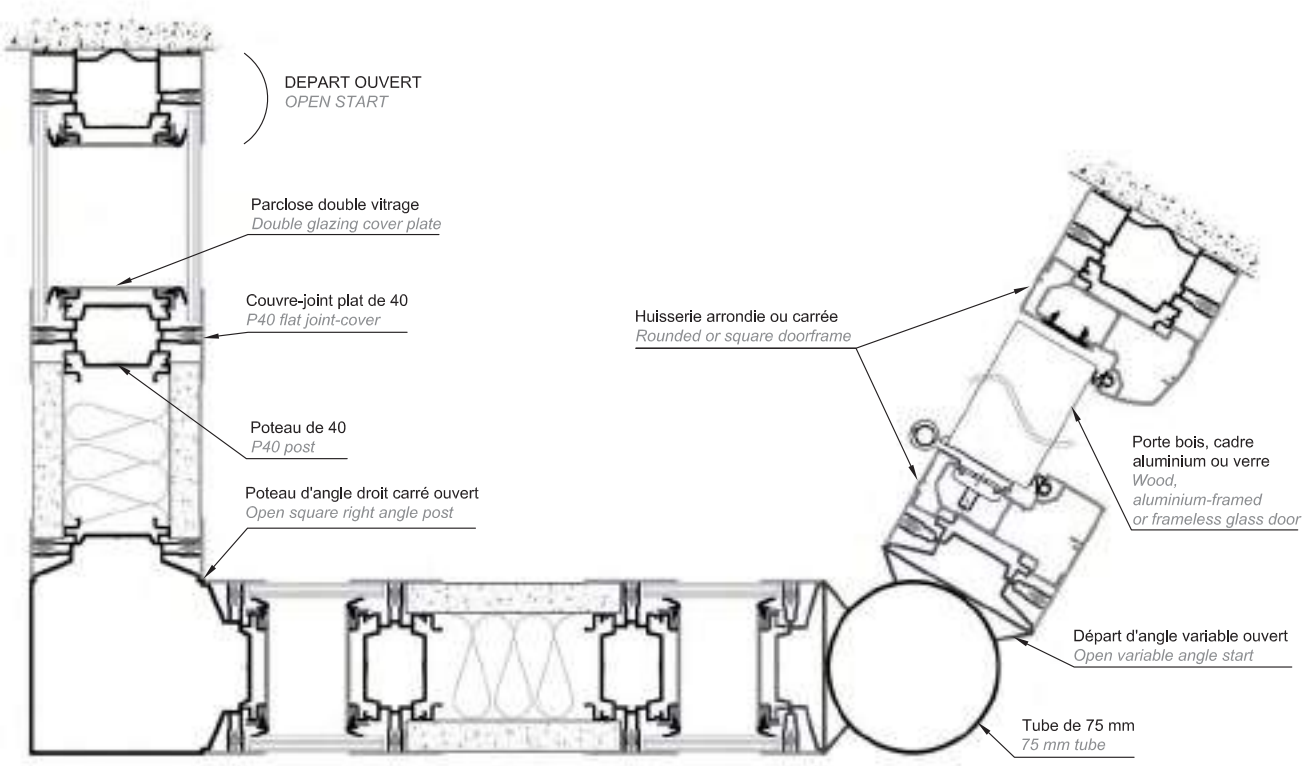

Partition® 100

Conservant l'apparence contemporaine de la Partition® 40, la cloison Partition® 100 répond aux impératifs de performances acoustiques élevées et de cloison grande hauteur.

While preserving the contemporary aspect of the Partition® 40, the Partition® 100 meets the requirements of high performance soundproofing performance and height.

PARTITION 100 - PARTITION 100 - PARTITION 100 - PARTITION 100 - PARTITION 100 - PARTITION 100

Partition® 100

DESCRIPTIF TECHNIQUE

- Cloison démontable aluminium à couvre-joints de 103 mm d'épaisseur.
- Hauteur maximale : 4500 mm (selon configurations).
  Pour de plus grandes hauteurs, possibilité de renforcer l'ossature.
- Profils aluminium : anodisé naturel ou laqués RAL.
- Configurations multiples : plein ou vitré toute hauteur, vitré sur allège, vitré en imposte, multi-traverses, etc.
- Lisses hautes, lisses basses et couvre-joints de 40 x1,5 mm.
- Parcloses simple ou double vitrage.
- Huisseries carrées ou arrondies, paumelles réversibles en applique.
- Angles droits carrés ou angles variables 2 ou 3 directions.
- Doublage de mur aspect identique à la cloison.
- Modules pleins : deux parements en plaques de plâtre BF13 revêtues vinyle, en panneaux mélaminés ou stratifiés de 12 mm d'épaisseur. Isolation acoustique par laine minérale de 75 mm.
- Modules vitrés simple ou double vitrage : vitrages recuits, feuilletés, trempés, de 5 à 12 mm d'épaisseur.
  Multiples choix de sablages, vitrophanies, stores, bambous...
- Portes battantes :
  - Porte bois âme pleine stratifiée de 40 mm d'épaisseur.
  - Porte cadre aluminium simple ou double vitrage.
  - Porte en verre trempé de 8 ou 10 mm d'épaisseur.
- Intégration d'interrupteurs dans les montants d'huisserie sur demande.
- Portes coulissantes :
  - Porte bois âme pleine stratifiée de 40 mm d'épaisseur.
  - Porte cadre aluminium simple ou double vitrage.
  - Porte en verre trempé de 8, 10 ou 12 mm.
  - Porte à galandage en bois ou cadre aluminium simple vitrage.
- Affaiblissement acoustique :
  <u>Cloison pleine avec plaques de plâtre</u>
  - Cloison 2 peaux : Rw = 47 dB (PV N° B954.5.2061-3)
  - Avec masse bitume : Rw = 48 dB (PV N° B954.5.2061-2)

  <u>Cloison vitrée</u>
  - Sur allège 5 + 6 mm : Rw = 45 dB (PV N° B954.5.2061-4)
  - Toute hauteur 44.2 + 6 mm : Rw = 44 dB (PV N° B954.5.2061-5)

SPECIFICATIONS

- *Demountable aluminium partition, 103 mm thick, with joint-covers.*
- *Maximum height : 4500 mm (depending on elevations).*
  For bigger heights, reinforcement of the structure required.
- *Aluminium profiles : silver anodised or RAL powder-coated.*
- *Any configuration possible : full-height solid, full-height glazed, glazed above dado panel, glazed at door height, multi-transoms, etc.*
- *Top runners, down runners and joint-covers 40 x 1.5 mm.*
- *Single or double glazing profiles.*
- *Doorframe profiles : square or rounded. Reversible hinges to be fixed on the edge of the door.*
- *Square right angles or 2D or 3D variable angles.*
- *Lining with the same look as the partition.*
- *Solid sections : 13 mm vinyl-decorated plasterboards, 12 mm melamine or laminated chipboards. 75 mm acoustic mineral wool.*
- *Glazed sections, single or double glass : clear float glass, laminate glass, toughened glass, from 5 to 12 mm.*
  Any type of sanding, decorative films, blinds, bamboos...
- *Standard doors :*
  - *Laminated wooden door, 40 mm thick.*
  - *Aluminium-framed glass door, single or double glass.*
  - *Frameless security glass door, 8 or 10 mm thick...*
- *Integration of light switches into the door jamb on request.*
- *Sliding doors :*
  - *Laminated wooden door, 40 mm thick.*
  - *Aluminium-framed glass door, single or double glass.*
  - *Frameless security glass door, 8 or 10 or 12 mm thick.*
  - *Full-access retractable door : wooden or aluminium-framed glass door, single glass.*
- *Acoustics :*
  <u>Solid partition with plasterboards</u>
  - *2 panels : Rw = 47 dB (Cert. N° B954.5.2061-3)*
  - *With bituminous sheet : Rw = 48 dB (Cert. N° B954.5.2061-2)*

  <u>Glazed partition</u>
  - *Glazed on dado panel 5 + 6 mm : Rw = 45 dB (Cert. N° B954.5.2061-4)*
  - *Full-height glazed 44.2 + 6 mm : Rw = 44 dB (Cert. N° B954.5.2061-5)*

COUPES VERTICALES / *VERTICAL SECTIONS*

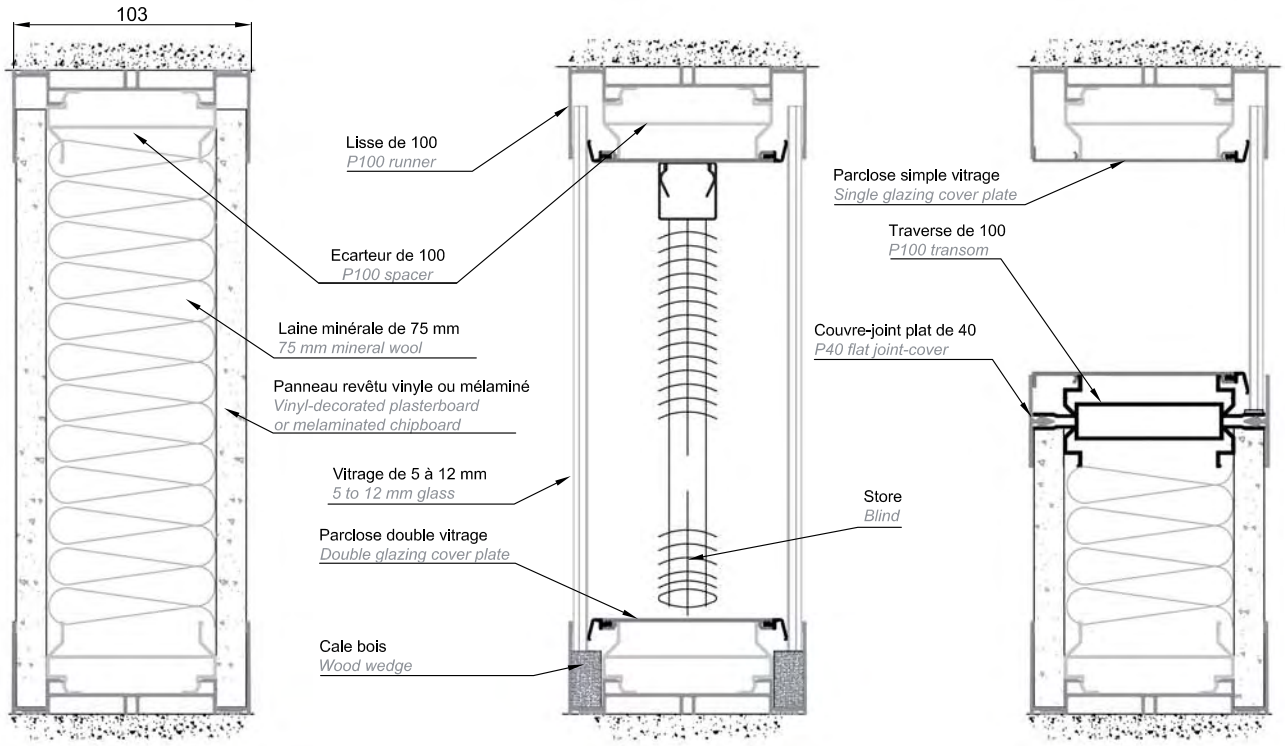

COUPE HORIZONTALE / *HORIZONTAL SECTION*

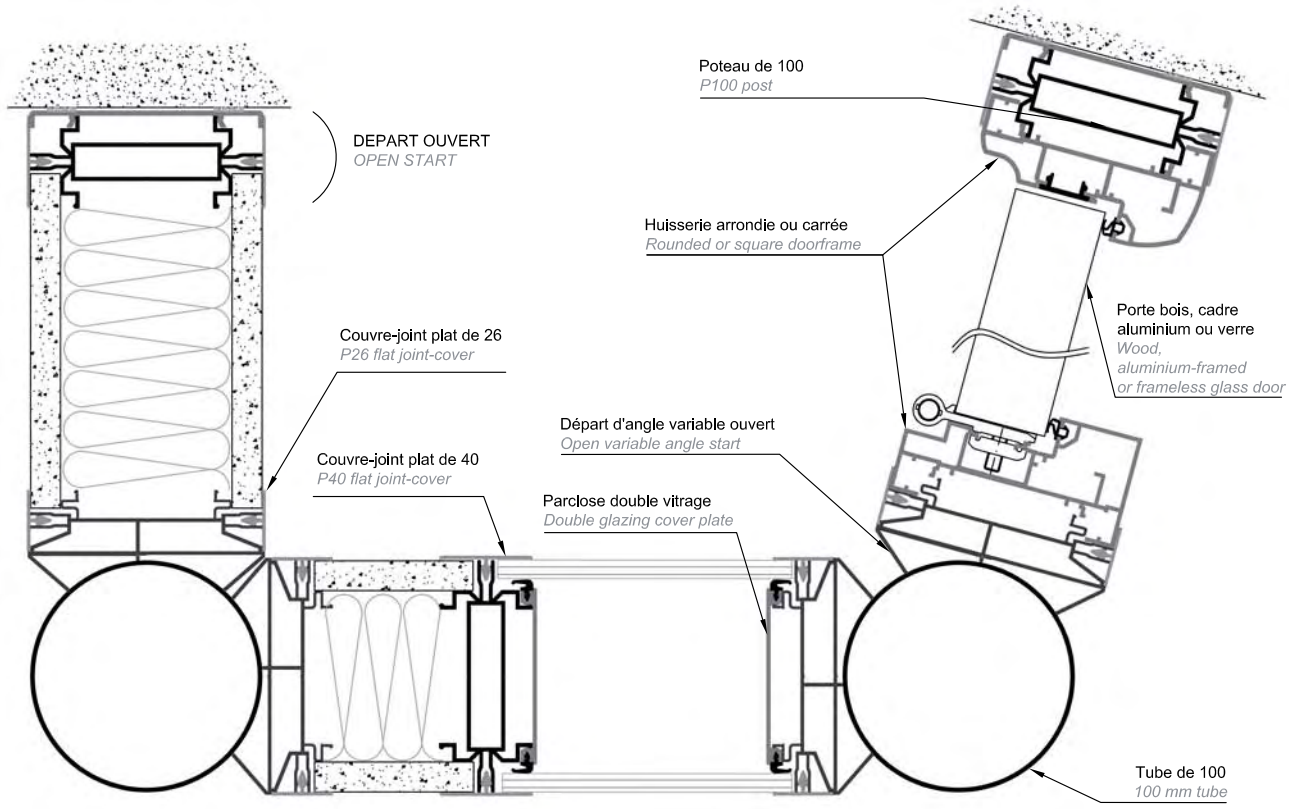

Dival®

Aussi fonctionnelle et astucieuse qu'harmonieuse avec ses couvre-joints plats, Oméga ou creux, la Dival® s'adapte naturellement aux projets les plus exigeants en termes d'esthétique et de stabilité.

Elle est utilisée également comme cloison faisant office de garde-corps, idéale dans la protection des personnes contre les risques de chute dans le vide.

Multifunctional and aesthetical with flat, Omega or hollow joint-covers, the DIVAL® is perfect for the projects with high requirements for stability and design.

It can also be used as a guardrail system, an ideal solution to protect people from falling down.

DIVAL - DIVAL - DIVAL - DIVAL - DIVAL - DIVAL - DIVAL - DIVAL - DIVAL - DIVAL - DIVAL

DESCRIPTIF TECHNIQUE

- Cloison démontable aluminium à couvre-joints de 77 mm ou 83 mm d'épaisseur.
- Hauteur maximale : 3200 mm (selon configurations).
- Profils aluminium : anodisé argent ou laqués RAL.
- Configurations multiples : plein ou vitré toute hauteur, vitré sur allège, vitré en imposte, multi-traverses, etc.
- Lisses hautes et basses de 40 x 1,5 ou 40 x 5 mm.
- Variante : lisses hautes cimaises à couvre-joints réglables.
- Couvre-joints :
  - Plats 40 x 1,5 ou 40 x 5 mm.
  - Creux 40 x 1,5 mm.
  - Oméga 40 x 1,5 mm. Le couvre-joint Oméga intègre crémaillères et consoles pour recevoir tablettes en bois ou en verre.
- Parcloses simple vitrage, double vitrage, en aluminium ou PVC.
- Huisseries carrées ou arrondies, paumelles réversibles en applique.
- Angles droits carrés ou arrondis, angles variables 2 ou 3 directions, angles en T.
- Goulottes électriques avec séparateurs de câbles.
- Modules pleins : deux parements en plaques de plâtre BF13 revêtues vinyle, en panneaux mélaminés ou stratifiés de 12 mm d'épaisseur. Isolation acoustique par laine minérale de 45 mm.
- Modules vitrés simple ou double vitrage : vitrages recuits, feuilletés, trempés, de 5 à 12 mm d'épaisseur.
  Multiples choix de sablages, vitrophanies, stores, bambous...
- Portes battantes :
  - Porte bois âme pleine stratifiée de 40 mm d'épaisseur.
  - Porte cadre aluminium simple ou double vitrage.
  - Porte en verre trempé de 8 ou 10 mm d'épaisseur.
- Intégration d'interrupteurs dans les montants d'huisserie sur demande.
- Portes coulissantes :
  - Porte bois âme pleine stratifiée de 40 mm d'épaisseur.
  - Porte cadre aluminium simple ou double vitrage.
  - Porte en verre trempé de 8, 10 ou 12 mm d'épaisseur.
- Affaiblissement acoustique :
  <u>Cloison pleine avec plaques de plâtre</u>
  - Cloison 2 peaux : Rw = 42 dB (PV N° 22312.6.807-5)
  - Avec bloc-porte bois : Rw = 34 dB (PV N° 2312.6.807-6)
- Essais de chocs dynamiques selon la norme P 08-302 :
  <u>Cloison pleine avec plaques de plâtre</u>
  - Cloison 2 peaux : PV N°BEB1.C.4048-2

  <u>Cloison vitrée</u>
  - Sur allège : PV N°BEB1.C.4048-3
  - Toute hauteur : PV N° BEB1.C.4048-1

SPECIFICATIONS

- *Demountable aluminium partition, 77 mm or 83 mm thick, with joint-covers.*
- *Maximum height : 3200 mm (depending on elevations).*
- *Aluminium profiles : silver anodised or RAL powder-coated.*
- *Any configuration possible : full-height solid, full-height glazed, glazed above dado panel, glazed at door height, multi-transoms, etc.*
- *Top and down runners 40 x 1.5 or 40 x 5 mm.*
- *Alternative top runners : for suspension hooks, with adjustable joint-covers.*
- *Joint-covers :*
  - *Flat 40 x 1.5 or 40 x 5 mm.*
  - *Hollow 40 x 1.5 mm.*
  - *Omega 40 x 1.5 mm. Omega joint-covers allow slot chanels to receive wooden or glass shelves.*
- *Single glazing profiles, double glazing profiles, in aluminium or PVC.*
- *Doorframe profiles : square or rounded. Reversible hinges to be fixed on the edge of the door.*
- *Square or rounded right angles, 2D or 3D variable angles, T-shape angles.*
- *Electrical rails with cable dividers.*
- *Solid sections : 13 mm vinyl-decorated plasterboards, 12mm melamine or laminated chipboards. 45 mm acoustic mineral wool.*
- *Glazed sections, single or double glass: clear float glass, laminate glass, toughened glass, from 5 to 12 mm.*
  Any type of sanding, decorative films, blinds, bamboos…
- *Standard doors :*
  - *Laminated wooden door, 40 mm thick.*
  - *Aluminium-framed glass door, single or double glass.*
  - *Frameless security glass door, 8 or 10 mm thick.*
- *Integration of light switches into the door jamb on request.*
- *Sliding doors :*
  - *Laminated wooden door, 40 mm thick.*
  - *Aluminium-framed glass door, single or double glass.*
  - *Frameless security glass door, 8 or 10 or 12 mm thick.*
- *Acoustics :*
  <u>Solid partition with plasterboards</u>
  - *2 panels : Rw = 42 dB (Cert. N° BEB22312.6.807-5)*
  - *With door set : Rw = 34 dB (Cert. N° 2312.6.807-6)*
- *Dynamic impact tests according to norm P 08-302 :*
  <u>Solid partition with plasterboards</u>
  - *2 panels : Cert. N° BEB1.C.4048-2*

  <u>Glazed partition</u>
  - *Glazed on dado panel : Cert. N° BEB1.C.4048-3*
  - *Full-height glazed : Cert. N° BEB1.C.4048-1*

COUPES VERTICALES / *VERTICAL SECTIONS*

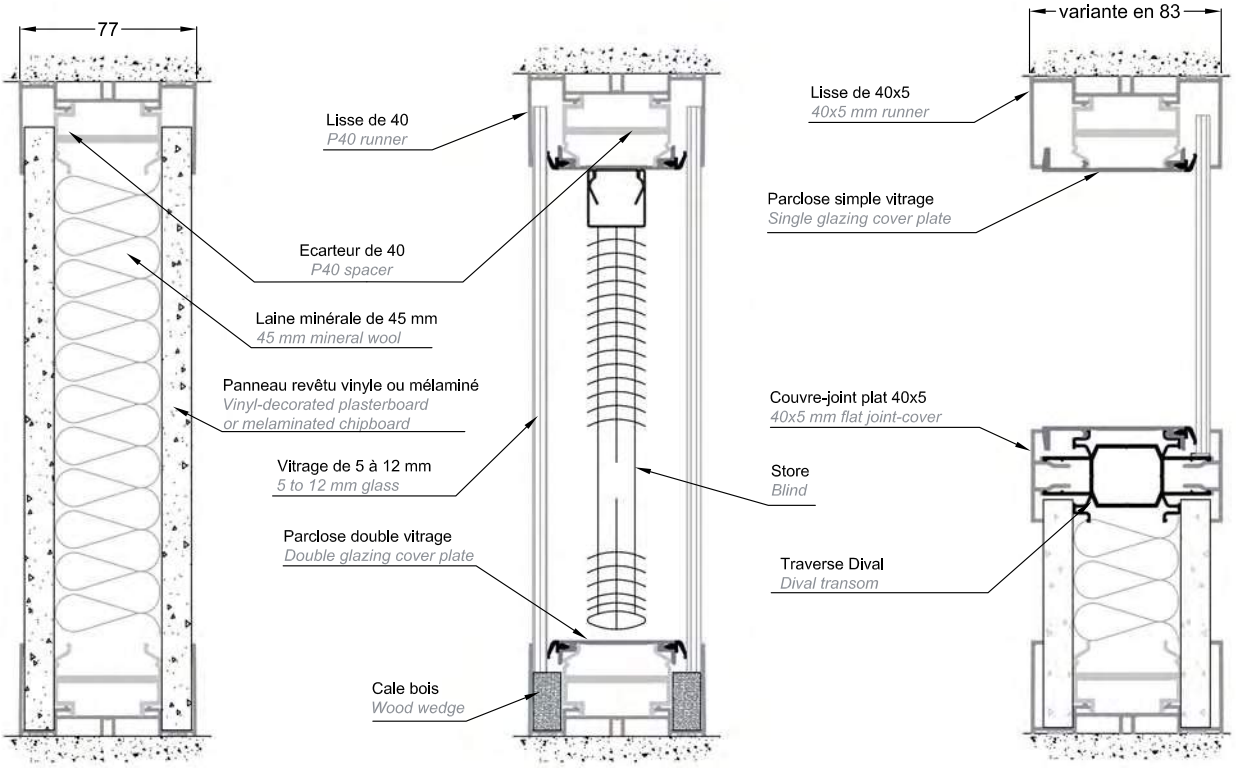

COUPE HORIZONTALE / *HORIZONTAL SECTION*

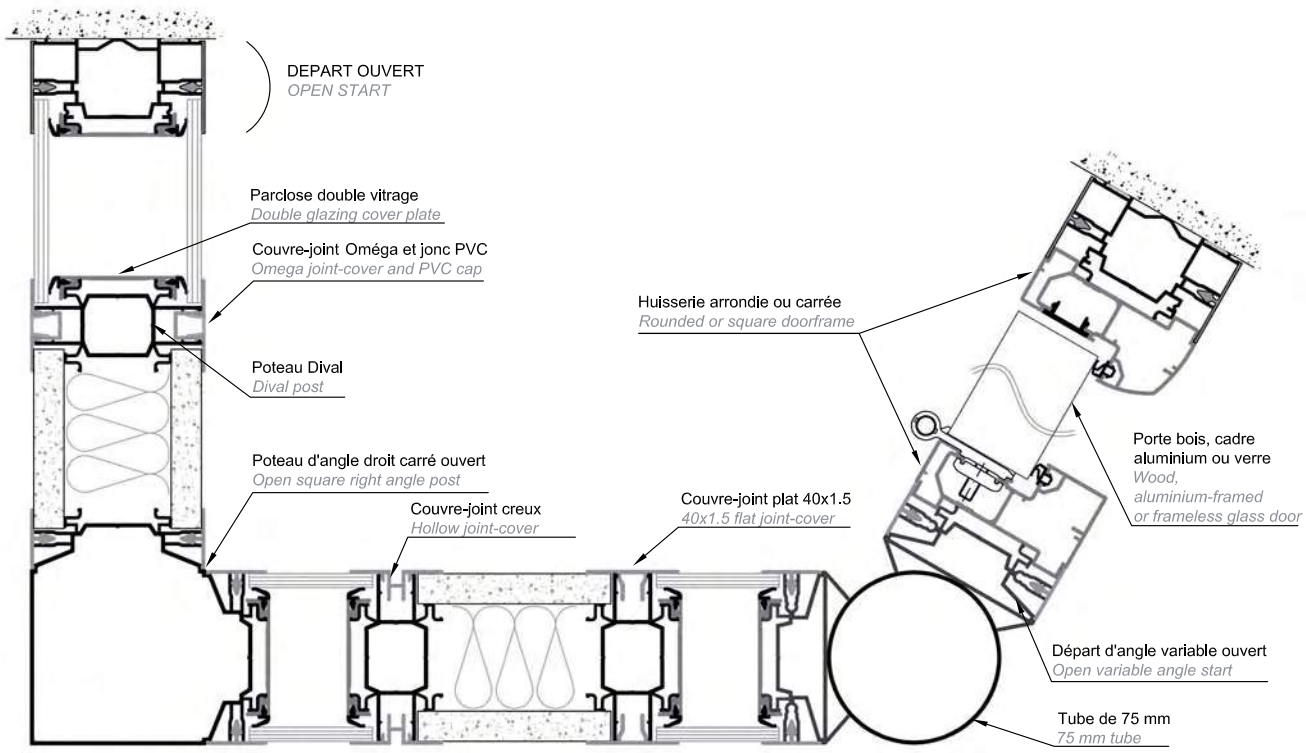

Satine

Joints creux
Gap-joint

Dans sa version joints creux, la Satine crée une atmosphère délicate et moderne grâce à ses lignes légères. En modules pleins comme vitrés, elle adoucit l'espace et se distingue par son élégance.

With the gap-joint design, the Satine creates a delicate and modern environment with its soft lines, in a solid or glazed configuration.

SATINE - SATINE - SATINE - SATINE - SATINE - SATINE - SATINE - SATINE - SATINE

Satine

Joints creux à pastilles
Gap-joint with patch fittings

Les finitions bois, verre et aluminium de la Satine à joints creux peuvent être agrémentées de pastilles anodisées argent ou noir qui personnalisent les espaces de travail.

In the gap-joint Satine, wood, glass and aluminium can be fixed together with black or silver anodized patch fittings, thus underlining originality in the space planning.

Satine

Bord à bord
Edge-to-edge

Dans sa version bord à bord, la Satine devient fluide grâce à son système exclusif de maintien invisible des remplissages, offrant ainsi un style épuré et innovant.

With the edge-to-edge design, the Satine becomes even more ethereal with its unique invisible hooking device, bringing innovation and style at the same time.

SATINE - SATINE - SATINE - SATINE - SATINE - SATINE - SATINE - SATINE - SATINE

Satine

DESCRIPTIF TECHNIQUE

- Déclinaison des cloisons P26, P40 ou P100 en finition joints creux avec ou sans pastilles ou bord à bord.
- Cloison démontable aluminium de 77 ou 103 mm d'épaisseur sans couvre-joint.
- Hauteur maximale en modulation toute hauteur : 3100 mm.
- Profils aluminium : anodisé argent ou laqués RAL.
- Configurations multiples : plein ou vitré toute hauteur, multi-traverses. Variante : une face pastilles / une face couvre-joints.
- Cloison pleine toute hauteur joints creux ou bord à bord avec fixation des panneaux par un système de clip de maintien auto-positionnable ou par pastilles anodisées de 25 mm de diamètre.
- Cloison vitrée toute hauteur à joints creux avec maintien des vitrages par pastilles anodisées.
- Jonctions entre modules pleins et vitrés réalisées avec des couvre-joints, en joints creux à pastilles ou en bord à bord.
- Lisses hautes et basses de 26 x 1,5 ou 40 x 1,5 mm.
- Montants anodisé argent ou noir en version joints creux.
- Montants intermédiaires en version bord à bord.
- Parcloses simple ou double vitrage.
- Huisseries carrées ou arrondies, paumelles réversibles en applique.
- Angles droits carrés ou arrondis, angles variables 2 ou 3 directions, angles en T.
- Goulottes électriques avec séparateurs de câbles.
- Doublage de mur aspect identique à la cloison.
- Modules pleins : deux parements en panneaux mélaminés ou stratifiés de 12 mm d'épaisseur avec chants plaqués sur toute la hauteur. Isolation acoustique par laine minérale de 45 ou 75 mm.
- Modules vitrés simple ou double vitrage : vitrages de sécurité joints plats polis de 6 à 12 mm d'épaisseur.
  Multiples choix de sablages, vitrophanies, stores, bambous...
- Portes battantes :
  - Porte bois âme pleine stratifiée de 40 mm d'épaisseur.
  - Porte cadre aluminium simple ou double vitrage.
  - Porte en verre trempé de 8 ou 10 mm d'épaisseur.
- Intégration d'interrupteurs dans les montants d'huisserie sur demande.
- Portes coulissantes :
  - Porte bois âme pleine stratifiée de 40 mm d'épaisseur.
  - Porte cadre aluminium simple ou double vitrage.
  - Porte en verre trempé de 8, 10 ou 12 mm d'épaisseur.
- Affaiblissement acoustique :
  <u>Cloison pleine avec panneaux mélaminés</u>
  - Cloison 2 peaux : Rw = 39 dB (PV N° BEB2.9.6016-6)
  - Avec masse bitume : Rw = 43 dB (PV N° BEB2.9.6016-7)
  - 1 face plâtre et couvre-joints + 1 face méla joints creux : Rw = 41 dB (PV N° BEB2.9.6016-4)
  - Idem précédent avec masse bitume : Rw = 43 dB (PV N° BEB2.9.6016-5)
  - Avec bloc-porte bois + plinthe auto : Rw = 32 dB (PV N° BPI3.6.6088-7)
  - Avec bloc-porte bois + joint balai : Rw = 34 dB (PV N° BEB2.9.6016-8)
  - Avec bloc-porte bois huisserie métal : Rw = 38 dB (PV N° BEB2.9.6016-9)

SPECIFICATIONS

- *Variation of P26, P40 or P100 systems in gap-joint – with or without patch fittings – or edge-to-edge.*
- *Demountable aluminium partition, 77 mm or 103 mm thick, without joint-cover.*
- *Maximum height in full-height version : 3100 mm.*
- *Aluminium profiles : silver anodised or RAL powder-coated.*
- *Possible configurations : full-height solid, full-height glazed, multi-transoms. Alternative : 1 side with patch fittings / 1 side with joint-covers.*
- *Gap-joint or edge-to-edge full-height solid partition. Fixing of the panels with self-positionable clips or anodised patch fittings, 25 mm diameter.*
- *Gap-joint full-height glazed partition. Fixing of the glass with anodised patch fittings.*
- *Junctions between solid and glazed sections with joint-covers, in gap-joint with patch fittings, or edge-to-edge.*
- *Top and down runners 26 x 1.5 or 40 x 1.5 mm.*
- *Silver or black anodised posts in gap-joint.*
- *Open posts in edge-to-edge.*
- *Single or double glazing profiles.*
- *Doorframe profiles : square or rounded. Reversible hinges to be fixed on the edge of the door.*
- *Square or rounded right angles, 2D or 3D variable angles, T-shape angles.*
- *Electrical rails with cable dividers.*
- *Lining with the same look as the partition.*
- *Solid sections : 12 mm melamine or laminated chipboards, with edge-banding. 45 or 75 mm acoustic mineral wool.*
- *Glazed sections, single or double glass : edge-polished safety glass, from 6 to 12 mm.*
  Any type of sanding, decorative films, blinds, bamboos...
- *Standard doors :*
  - *Laminated wooden door, 40 mm thick.*
  - *Aluminium-framed glass door, single or double glass.*
  - *Frameless security glass door, 8 or 10 mm thick..*
- *Integration of light switches into the door jamb on request.*
- *Sliding doors :*
  - *Laminated wooden door, 40 mm thick.*
  - *Aluminium-framed glass door, single or double glass.*
  - *Frameless security glass door, 8 or 10 or 12 mm thick.*
- *Acoustics :*
  <u>Solid partition with melamine panels</u>
  - *2 panels : Rw = 39 dB (Cert. N° BEB2.9.6016-6)*
  - *With bituminous sheet : Rw = 43 dB (Cert. N° BEB2.9.6016-7)*
  - *1 side plasterboard & joint-cover + 1 side melamine panel & gap-joint : Rw = 41 dB (Cert. N° BEB2.9.6016-4)*
  - *Ditto with bituminous sheet : Rw = 43 dB (Cert. N° BEB2.9.6016-5)*
  - *With wooden door + drop seal : Rw = 32 dB (Cert. N° BPI3.6.6088-7)*
  - *With wooden door + brush seal : Rw = 34 dB (Cert. N° BEB2.9.6016-8)*
  - *With wooden door + steel doorframe : Rw = 38 dB (Cert. N° BEB2.9.6016-9)*

COUPES VERTICALES / *VERTICAL SECTIONS*

(Exemple sur base Partition® 40 / *On Partition® 40 basis*)

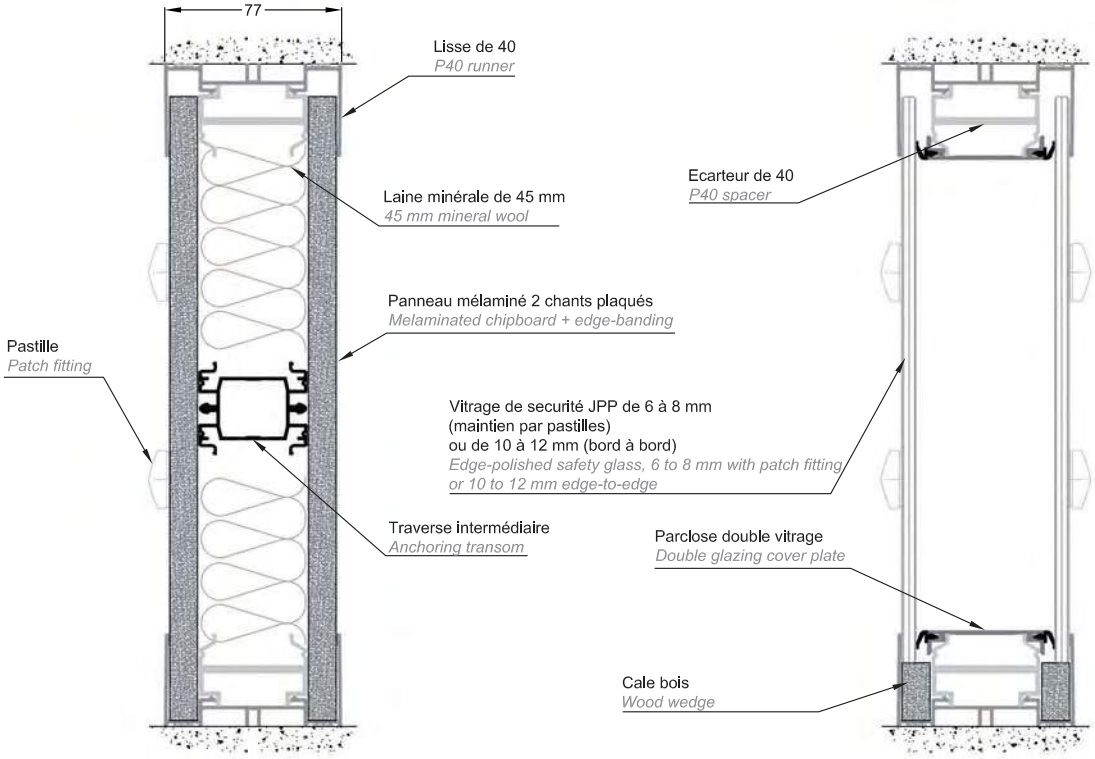

COUPE HORIZONTALE / *HORIZONTAL SECTION*

(Exemple sur base Partition® 40 / *On Partition® 40 basis*)

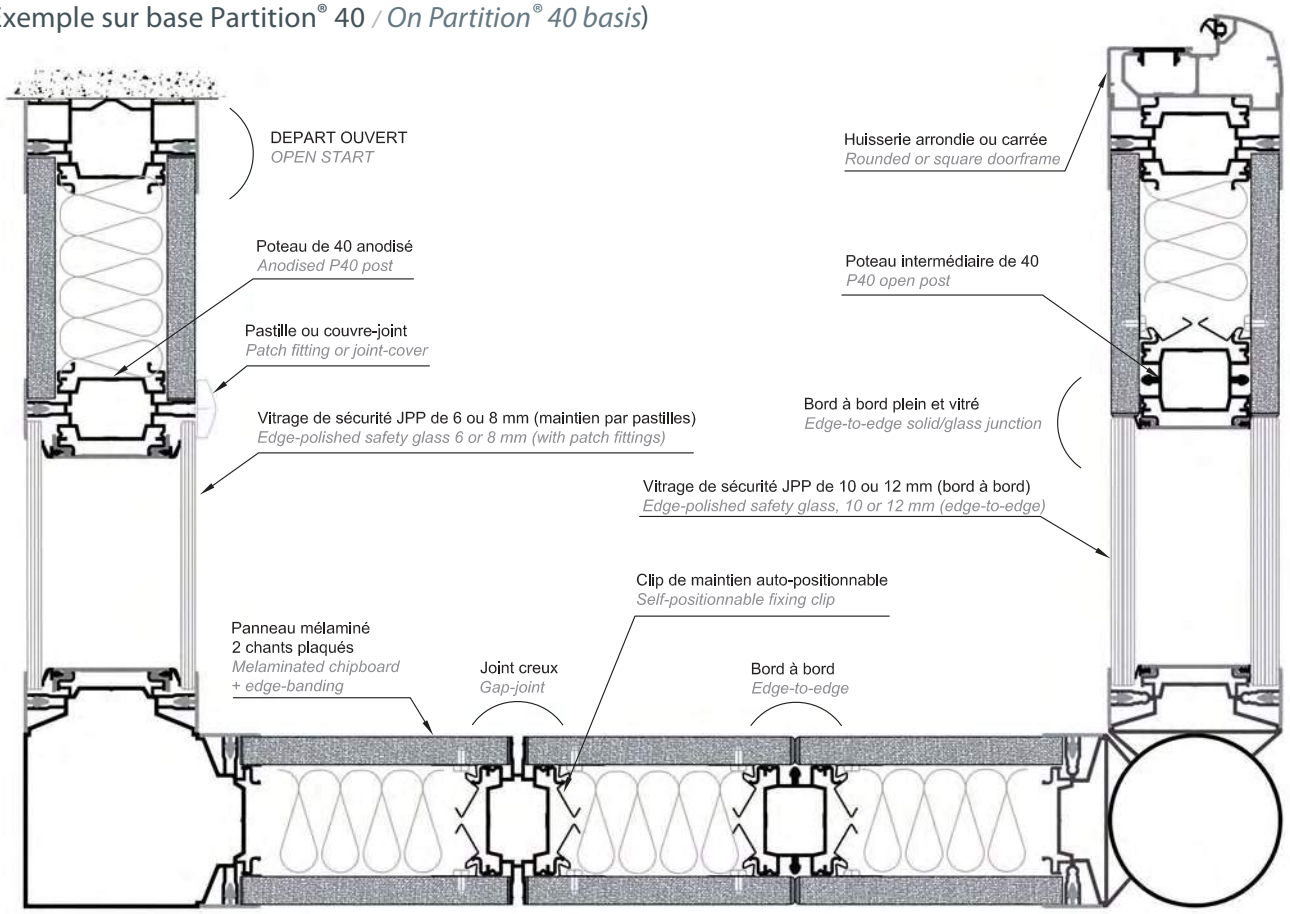

ID1

Avec son esthétique haut de gamme, ses jeux de lumière et de transparence, la cloison vitrée bord à bord ID1 propose un concept élégant et innovant dans l'aménagement de l'espace bureaux.

With its first-class design and its lighting and transparency effects, the ID1 frameless glass partition offers a smart and innovative concept for office layout design.

ID1 - ID1 - ID1 - ID1 - ID1 - ID1 - ID1 - ID1 - ID1 - ID1 - ID1 - ID1 - ID1 - ID1 - ID1 - ID1

L'absence totale de structure aluminium apporte un nouvel éclairage et reflète les dernières tendances du marché.

Using less aluminium creates new lighting and reflects state-of-the-art trends.

ID1 - ID1 - ID1 - ID1 - ID1 - ID1 - ID1 - ID1 - ID1 - ID1 - ID1 - ID1 - ID1 - ID1 - ID1

Avec ses parois et portes tout en verre, l'espace file sous le regard et les lignes sont gommées.

With its partitions and sliding doors entirely made of glass, the space flows smoothly and the lines are softened.

ID1 - ID1 - ID1 - ID1 - ID1 - ID1 - ID1 - ID1 - ID1 - ID1 - ID1 - ID1 - ID1 - ID1 - ID1 - ID1

ID1

DESCRIPTIF TECHNIQUE

- Cloison démontable aluminium de 19 ou 21 mm d'épaisseur, simple vitrage toute hauteur bord à bord.
- Hauteur maximale : 3000 mm (selon configurations).
- Profils aluminium : anodisé argent ou laqués RAL.
- Lisses hautes en U et lisses basses ouvertes de 21 x 26 mm pour les vitrages de 12 mm d'épaisseur.
- Lisses hautes en U et lisses basses ouvertes de 19 x 26 mm pour les vitrages de 10 mm d'épaisseur.
- Jonctions entre vitrages bord à bord réalisées avec adhésif double face transparent ou microprofils aluminium anodisé.
- Angles droits, à 135° ou en T réalisés avec adhésif double face transparent ou microprofils aluminium anodisé.
- Modules vitrés : vitrages de sécurité joints plats polis de 10 ou 12 mm d'épaisseur.
  Multiples choix de sablages et vitrophanies.
- Portes battantes toute hauteur :
  - Porte bois âme pleine stratifiée de 40 mm d'épaisseur.
  - Porte cadre aluminium simple ou double vitrage.
  - Porte en verre trempé de 8 ou 10 mm d'épaisseur.
- Intégration d'interrupteurs dans les montants d'huisserie sur demande.
- Portes va-et-vient sans huisserie en verre trempé de 10 ou 12 mm d'épaisseur sur pivots hauts et bas avec coffre à frein à sceller.
- Portes coulissantes en verre trempé de 8, 10 ou 12 mm d'épaisseur.
- Affaiblissement acoustique :
  <u>Cloison vitrée</u>
  - Toute hauteur 10 mm : Rw = 35 dB
  - Toute hauteur 12 mm : Rw = 36 dB

SPECIFICATIONS

- *Demountable aluminium partition, 19 or 21 mm thick. Frameless full-height single glass.*
- *Maximum height : 3000 mm (depending on elevations).*
- *Aluminium profiles : silver anodised or RAL powder-coated.*
- *U top runners and open down runners, 21 x 26 mm, for 12 mm glass.*
- *U top runners and open down runners, 19 x 26 mm, for 10 mm glass.*
- *Junctions between glass sections with transparent 2-side adhesive tape or aluminium microprofiles.*
- *Right angles, 135° angles, or T-shape angles with transparent 2-side adhesive tape or aluminium microprofiles.*
- *Glass sections : 10 or 12 mm edge-polished safety glass.*
  Any type of sanding and decorative films.
- *Full-height standard doors :*
  - *Laminated wooden door, 40 mm thick.*
  - *Aluminium-framed glass door, single or double glass.*
  - *Frameless security glass door, 8 or 10 mm thick.*
- *Integration of light switches into the door jamb on request.*
- *Swing doors (no doorframe), 10 or 12 mm toughened glass, with top and bottom pivots and floor spring.*
- *Sliding doors, 8, 10 or 12 mm toughened glass.*
- *Acoustics :*
  <u>Glazed partition</u>
  - *Full-height glazed 10 mm : Rw = 35 dB*
  - *Full-height glazed 12 mm : Rw = 36 dB*

COUPES VERTICALES / *VERTICAL SECTIONS*

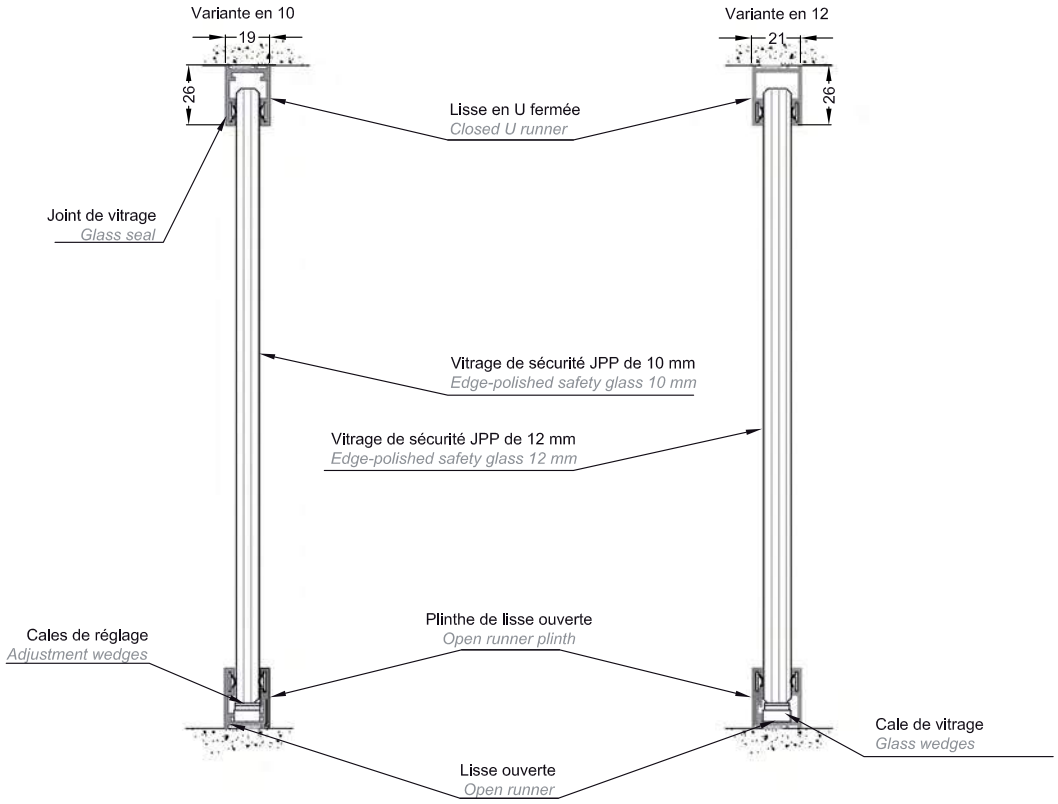

COUPE HORIZONTALE / *HORIZONTAL SECTION*

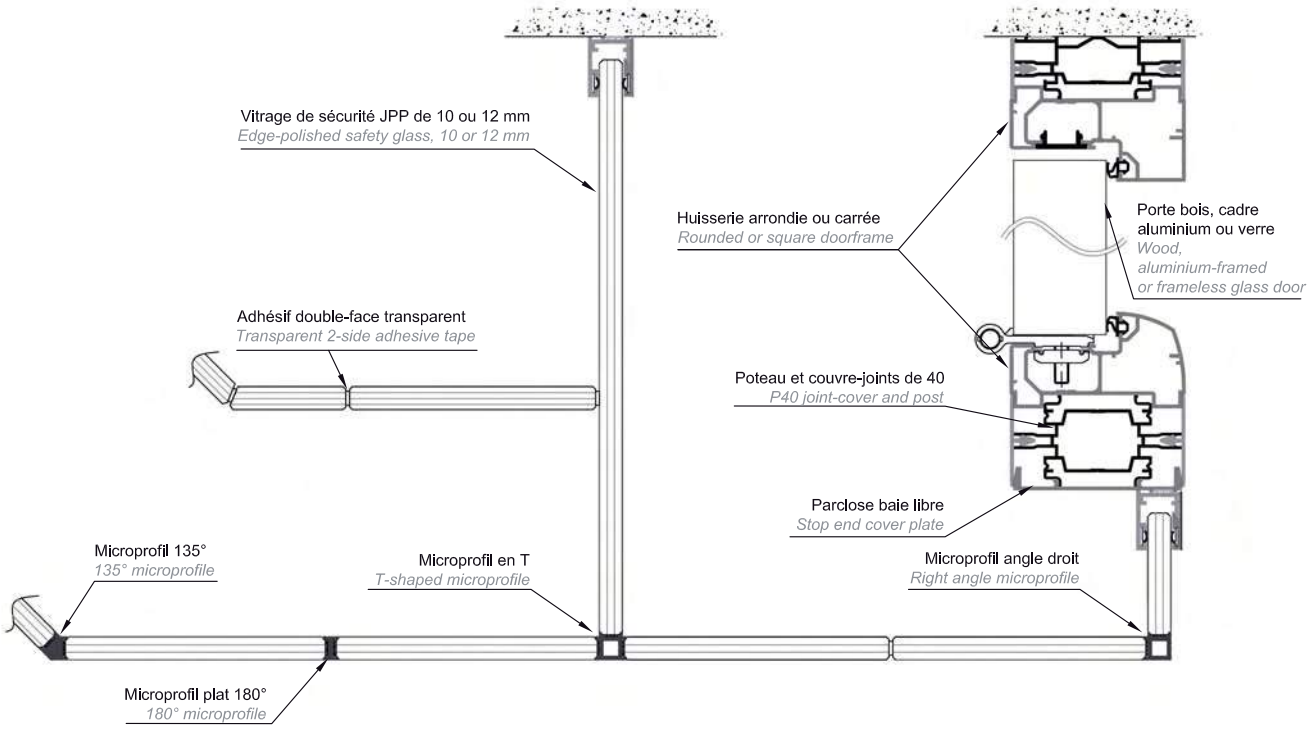

ID2

A la pointe de la technologie, la cloison ID2 en double vitrage bord à bord offre un design exceptionnel et apporte des solutions prestigieuses dans l'agencement de l'espace bureaux.

In the vanguard of technological progress, the ID2 frameless double glazing partition features a remarkable design and enables superb solutions for creating office environments.

ID2 - ID2 - ID2 - ID2 - ID2 - ID2 - ID2 - ID2 - ID2 - ID2 - ID2 - ID2 - ID2 - ID2

Orange

ID2 - ID2 - ID2 - ID2 - ID2 - ID2 - ID2 - ID2 - ID2 - ID2 - ID2 - ID2 - ID2

ID2

DESCRIPTIF TECHNIQUE

- Déclinaison des cloisons P26, P40 ou P100 en double vitrage toute hauteur bord à bord.
- Cloison démontable aluminium de 77 ou 103 mm d'épaisseur sans couvre-joint.
- Hauteur maximale : 3000 mm (selon configurations).
- Profils aluminium : anodisé argent ou laqués RAL.
- Lisses hautes et basses de 26 x 1,5 ou 40 x 1,5 mm.
- Parcloses simple ou double vitrage.
- Jonctions entre vitrages bord à bord réalisées avec adhésif double face transparent ou microprofils aluminium anodisé.
- Huisseries carrées ou arrondies, paumelles réversibles en applique.
- Angles droits, à 135° ou en T réalisés avec adhésif double face transparent ou microprofils aluminium anodisé.
- Goulottes électriques avec séparateurs de câbles.
- Modules vitrés simple ou double vitrage : vitrages de sécurité joints plats polis de 10 ou 12 mm d'épaisseur. Multiples choix de sablages, vitrophanies, stores, bambous...
- Portes battantes toute hauteur :
  - Porte bois âme pleine stratifiée de 40 mm d'épaisseur.
  - Porte cadre aluminium simple ou double vitrage.
  - Porte en verre trempé de 8 ou 10 mm d'épaisseur.
- Intégration d'interrupteurs dans les montants d'huisserie sur demande.
- Portes coulissantes en verre trempé de 8, 10 ou 12 mm d'épaisseur.
- Affaiblissement acoustique :
  Cloison vitrée
  - Toute hauteur 10 + 10 mm : Rw = 41 dB (PV N° BPI2.7.6155-1)
  - Toute hauteur 12 + 12 mm : Rw = 43 dB (PV N° BPI2.7.6155-3)
  - Toute hauteur 10 + 12 mm : Rw = 44 dB (PV N° BPI2.7.6155-2)

SPECIFICATIONS

- *Variation of P26, P40 or P100 systems in frameless full-height double glass.*
- *Demountable aluminium partition, 77 mm or 103 mm thick, without joint-cover.*
- *Maximum height : 3000 mm (depending on elevations).*
- *Aluminium profiles : silver anodised or RAL powder-coated.*
- *Top and down runners 26 x 1.5 or 40 x 1.5 mm.*
- *Single or double glazing profiles.*
- *Junctions between glass sections with transparent 2-side adhesive tape or aluminium microprofiles.*
- *Doorframe profiles : square or rounded. Reversible hinges to be fixed on the edge of the door.*
- *Right angles, 135° angles, or T-shape angles with transparent 2-side adhesive tape or aluminium microprofiles.*
- *Electrical rails with cable dividers.*
- *Glazed sections, single or double glass : 10 or 12 mm edge-polished safety glass.*
  Any type of sanding, decorative films, blinds, bamboos...
- *Full-height standard doors :*
  - *Laminated wooden door, 40 mm thick.*
  - *Aluminium-framed glass door, single or double glass.*
  - *Frameless security glass door, 8 or 10 mm thick.*
- *Integration of light switches into the door jamb on request.*
- *Sliding doors, 8, 10 or 12 mm toughened glass.*
- *Acoustics :*
  Glazed partition
  - *Full-height glazed 10 + 10 mm : Rw = 41 dB (Cert. N° BPI2.7.6155-1)*
  - *Full-height glazed 12 + 12 mm : Rw = 43 dB (Cert. N° BPI2.7.6155-3)*
  - *Full-height glazed 10 + 12 mm : Rw = 44 dB (Cert. N° BPI2.7.6155-2)*

COUPE VERTICALE / *VERTICAL SECTION*

(Exemple sur base Partition® 40 / *On Partition® 40 basis*)

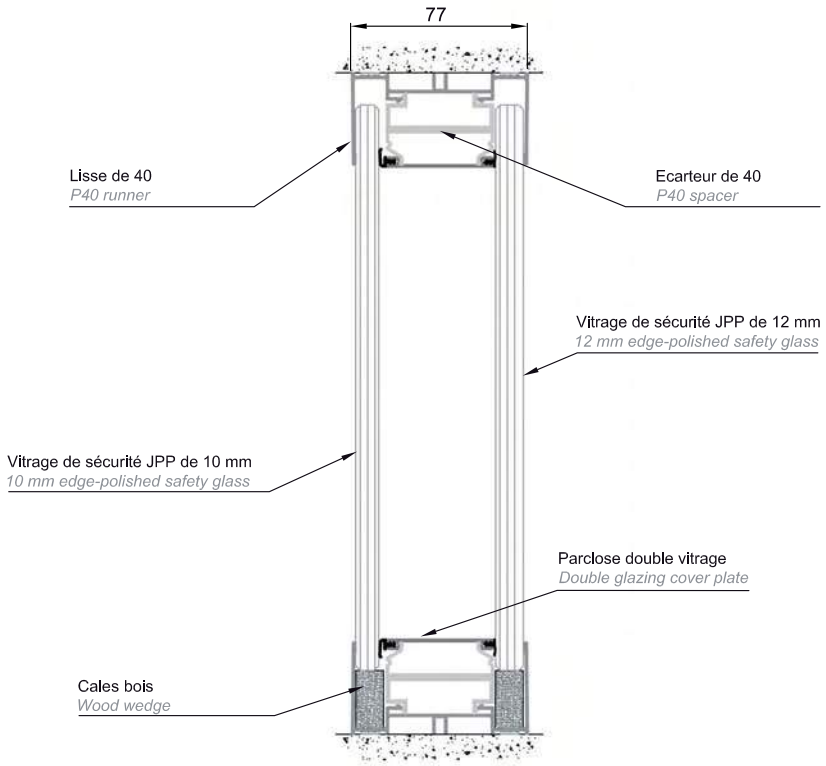

COUPE HORIZONTALE / *HORIZONTAL SECTION*

(Exemple sur base Partition® 26 / *On Partition® 26 basis*)

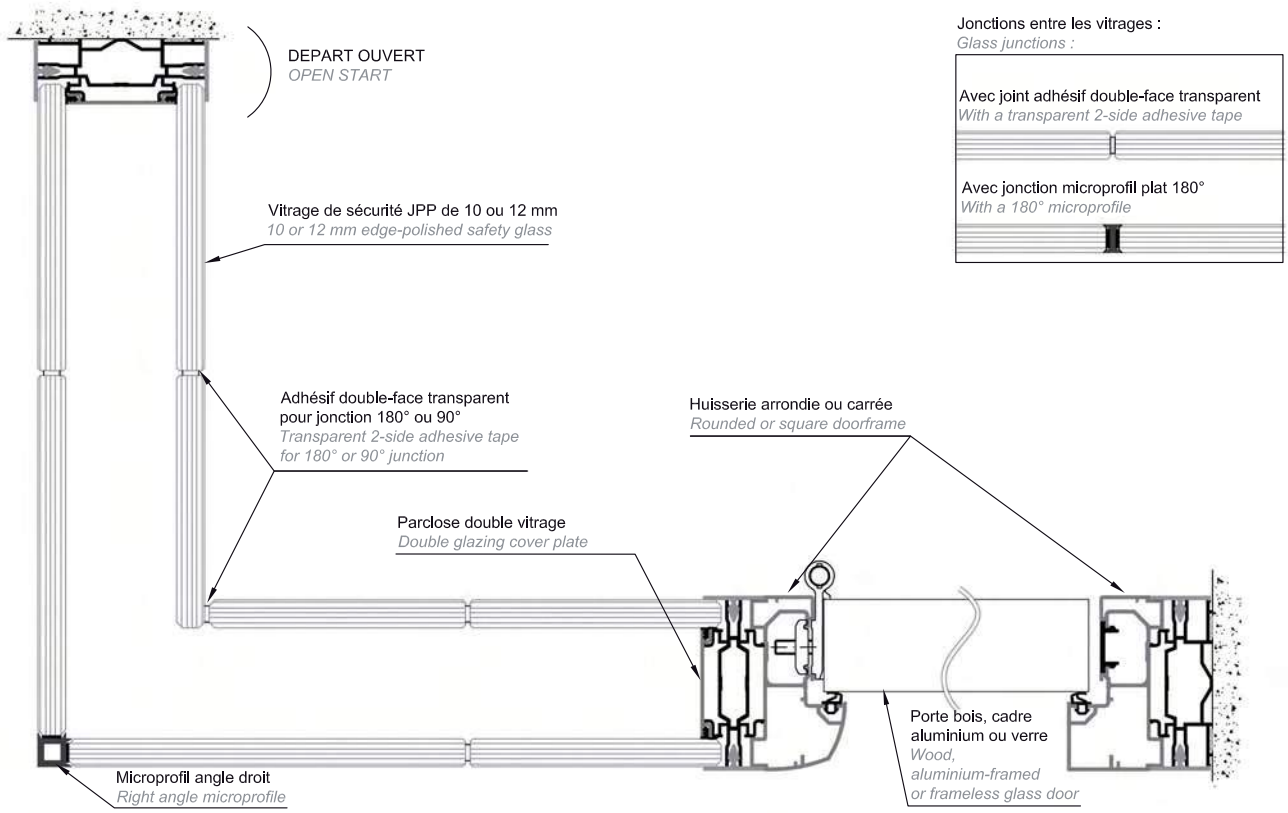

Universel® 72 & 98

La gamme Universel ® apporte des solutions économiques et répond aux exigences les plus élevées demandées par les architectes et maîtres d'œuvre en termes d'acoustique et de résistance au feu, en plein comme en vitré.

Les châssis vitrés CF1H, avec cadre bois prêt-à-peindre ou capoté aluminium, s'intègrent aussi bien dans l'Universel® 98 que dans les cloisons sèches coupe-feu.

The Universel® range gives economical and technical solutions and fulfills the highest requirements set by project managers and architects in terms of acoustics and fire-resistance, for solid or glass partitions.

EI60 glass windows, with wood frame, ready to be painted or covered with aluminium profiles, can be easily integrated to Universel® 98 or fire-rated gypsum walls.

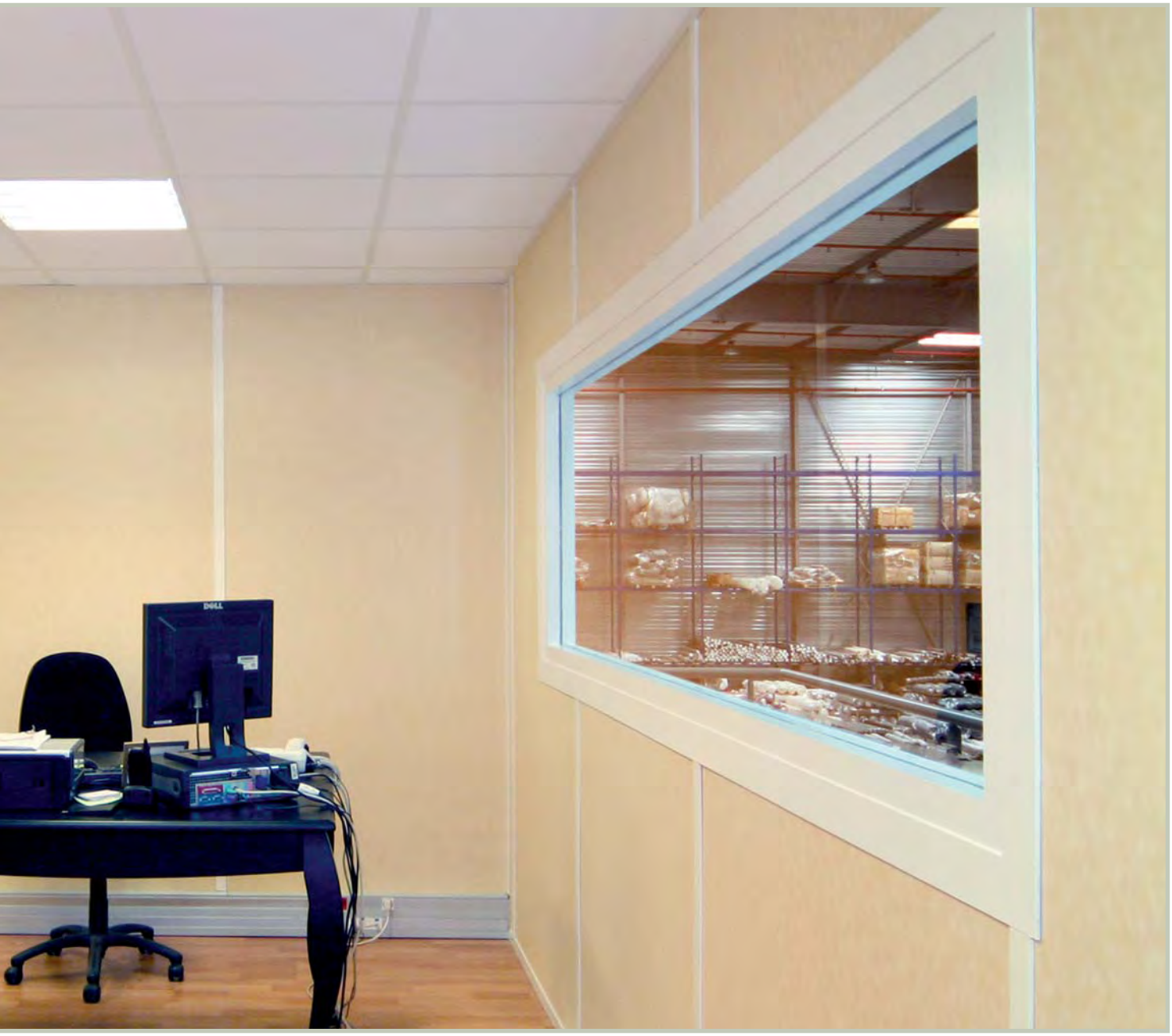

UNIVERSEL 72 - UNIVERSEL 98 - UNIVERSEL 72 - UNIVERSEL 98 - UNIVERSEL 72 - UNIVERSEL 98

Universel® 72 & 98

DESCRIPTIF TECHNIQUE

- Cloison démontable à couvre-joints, ossature acier et finition aluminium, de 83 mm d'épaisseur (2 peaux-CF ½H) ou de 110 mm d'épaisseur (4 peaux-CF 1H).
- Hauteur maximale : 3000 et 3600 mm (selon épaisseur et PV).
- Ossatures intérieures en acier galvanisé.
- Profils aluminium extérieurs : anodisé naturel ou laqués RAL.
- Configurations multiples : plein toute hauteur en Universel® 72 CF ½H, plein tout hauteur en Universel® 98 CF 1H, intégration de châssis vitrés PF et CF ½H ou 1H dans l'Universel® 98.
- Lisses hautes et lisses basses ouvertes ou fermées de 40 x 5 mm.
- Couvre-joints plats de 40 x 1,5 ou 40 x 5 mm, couvre-joints Oméga de 40 x 1,5 mm.
- Huisseries acier CF ½H.
- Couvre-joints d'angle droit.
- Doublage de mur aspect identique à la cloison.
- Modules pleins :
  - Universel® 72 CF ½H : 2 parements en plaques de plâtre BF13 revêtues vinyle.
  - Universel® 98 CF 1H : 4 parements en plaques de plâtre BF 13 dont 2 plaques brutes intérieures et 2 plaques revêtues vinyle extérieures.
  - Isolation par laine minérale de 45 mm.
- Intégration d'appareillages électriques (prises et interrupteurs) dans parties pleines selon PV.
- Intégration de châssis vitrés PF et CF ½H ou 1H dans l'Universel® 98 avec cadre bois prêt-à-peindre ou capoté aluminium.
- Portes battantes :
  - Porte bois âme pleine stratifiée de 40 mm d'épaisseur CF ½H.
- Résistance au feu :

  Cloison pleine
  - Universel® 72 : cloison 2 peaux : CF ½H (PV N° RS07-109)
  - Universel® 98 : cloison 4 peaux : CF 1H (PV N° 12-A-047)
  - Châssis vitrés dans l'Universel® 98 : PF et CF ½H ou 1H (PV multiples)

  Bloc-porte bois dans l'Universel® 98
  - 1 vantail : CF ½H et PF ½H (PV N° RS98-079)
  - 2 vantaux égaux : CF ½H et PF ½H (PV N° RS98-081)
  - 2 vantaux inégaux + groom : CF ½H et PF ½H (PV N° RS98-082)
  - 2 vantaux inégaux va-et-vient : CF ½H et PF ½H (PV N° RS98-083)
- Affaiblissement acoustique :

  Cloison pleine avec plaques de plâtre
  - Universel® 72 : cloison 2 peaux avec couvre-joints plats : Rw = 41 dB (PV N° B212.6.960-1)
  - Universel® 72 : cloison 2 peaux avec couvre-joints Oméga : Rw = 41 dB (PV N° B212.6.960-3)
  - Universel® 98 : cloison 4 peaux avec couvre-joints plats : Rw = 50 dB (PV N° 2312.6.786)

SPECIFICATIONS

- *Demountable partition with joint-covers, steel inner structure and outside aluminium profiles, 83 mm thick (2 panels – EI30) or 110 mm thick (4 panels – EI60).*
- *Maximum height : 3000 mm and 3600 mm (depending on thickness and certificates).*
- *Inner structure : galvanised steel.*
- *Outside aluminium profiles : silver anodised or RAL powder-coated.*
- *Possible configurations : full-height solid Universel® 72 EI30, full-height solid Universel® 98 EI60, E30/EI30 or E60/EI60 glass windows into Universel® 98.*
- *Flat joint-covers 40 x 1.5 or 40 x 5 mm, Omega joint-covers 40 x 1.5 mm.*
- *EI30 steel doorframes.*
- *Right angle joint-covers.*
- *Lining with the same look as the partition.*
- *Solid sections :*
  - *Universel® 72 EI30 - 2 panels : 13 mm vinyl-decorated plasterboards.*
  - *Universel® 98 CF EI60 - 4 panels : 2 x 13 mm plasterboards (inner layer) and 2 x 13 mm vinyl-decorated plasterboards (outer layer).*
  - *45 mm acoustic mineral wool.*
- *Integration of electrical equipments (plugs and light switches) into solid sections according to certificates.*
- *Integration of E30/EI30 or E60/EI60 glass windows into Universel® 98 with wood frame to be painted or covered with aluminium profiles.*
- *Standard doors :*
  - *EI30 laminated wooden door, 40 mm thick.*
- *Fire-resistance :*

  Solid partition
  - *Universel® 72 : 2 panels : EI30 (Cert. N° RS07-109)*
  - *Universel® 98 : 4 panels : EI60 (Cert. N° 12-A-047)*
  - *Glass windows into Universel® 98 : E30/EI30 or E60/EI60 (Several Cert.)*

  Door set with wooden door into Universel® 98
  - *1 leaf : EI30 / E30 (Cert. N° RS98-079)*
  - *2 even leaves : EI30 / E30 (Cert. N° RS98-081)*
  - *2 uneven leaves + door closer : EI30 / E30 (Cert. N° RS98-082)*
  - *2 uneven swing doors : EI30 / E30 (Cert. N° RS98-083)*
- *Acoustics :*

  Solid partition with plasterboards
  - *Universel® 72 : 2 panels with flat joint-covers : Rw = 41 dB (Cert. N° B212.6.960-1)*
  - *Universel® 72 : 2 panels with Omega joint-covers : Rw = 41 dB (Cert. N° B212.6.960-3)*
  - *Universel® 98 : 4 panels with flat joint-covers : Rw = 50 dB (Cert. N° 2312.6.786)*

COUPE HORIZONTALE / *HORIZONTAL SECTION*
(Universel® 72)

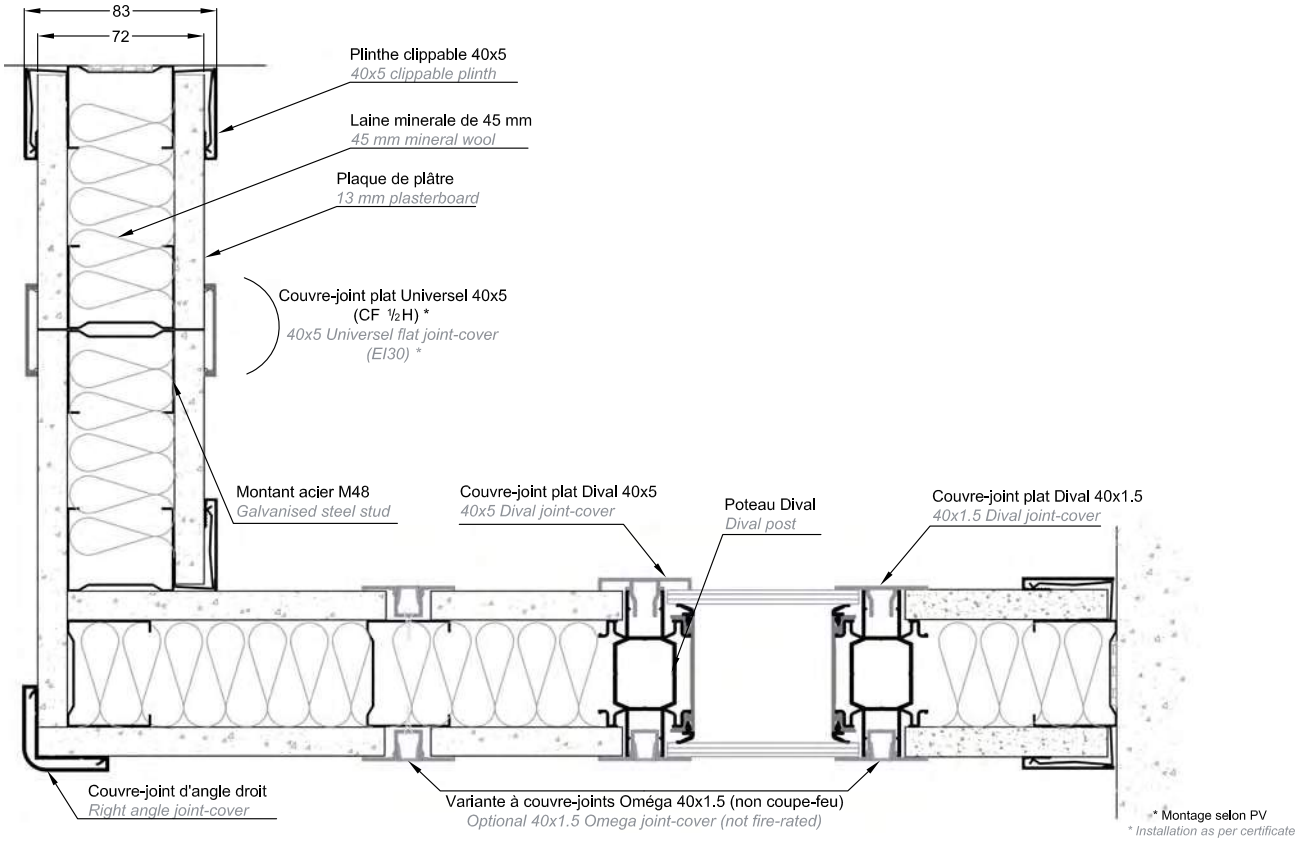

COUPE HORIZONTALE / *HORIZONTAL SECTION*
(Universel® 98)

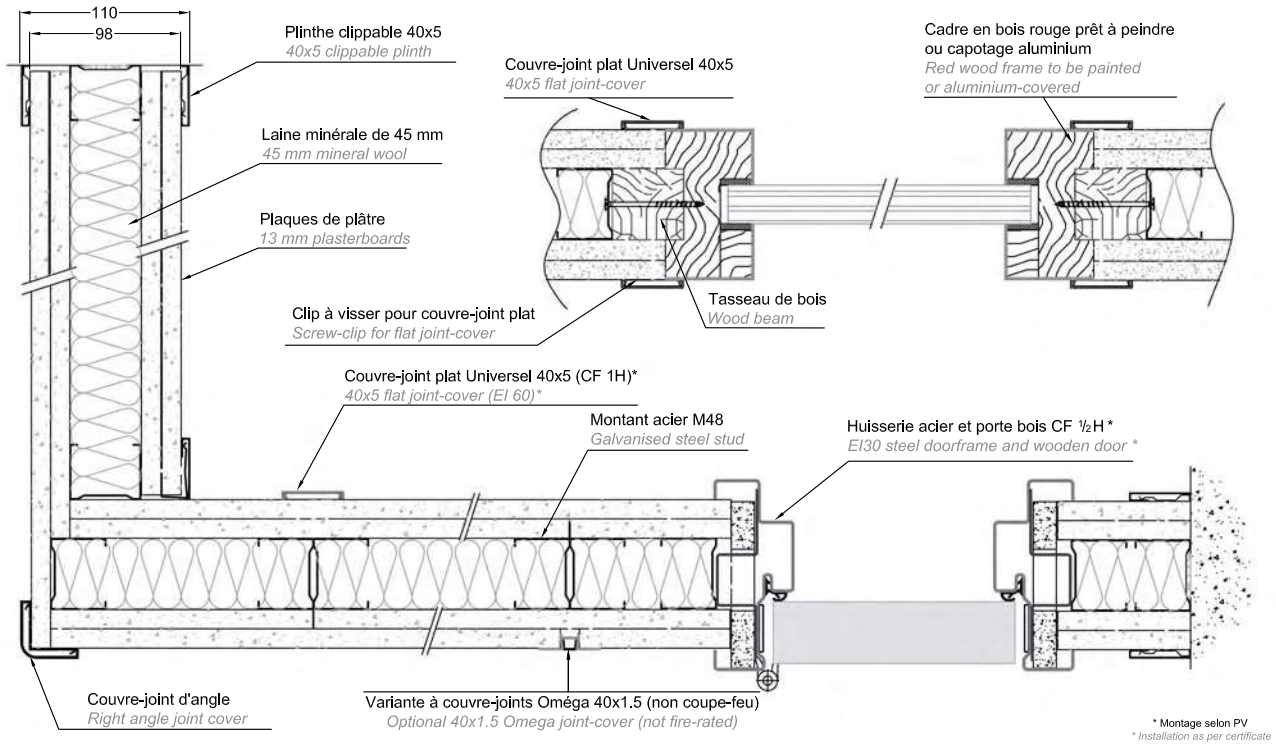

Solutions feu

Fire solutions

Fort d'un savoir-faire développé dans le domaine des produits coupe-feu depuis des années, ABCD apporte les solutions techniques adéquates pour appréhender avec sérénité les projets hautement spécifiques dans le respect des normes et règlementations en vigueur.

For many years, ABCD's know-how in fire solutions has enabled us to bring the most appropriate technical solutions and participate in highly specific projects while complying with all norms and regulations in force.

B
A

Armoires-cloisons Noé / *Partition-cupboards Noé*

L'équation devient possible : combiner harmonieusement séparation des bureaux et classement des documents, deux fonctionnalités essentielles de l'espace de travail.

Les modules de rangement de la gamme Noé offrent, grâce à leur réversibilité, gain de place et de profondeur en s'intégrant aux cloisons pleines ou vitrées, toute hauteur ou en arche.

Now it becomes possible to combine harmoniously partitioning of offices and document filing, two key features of today's space planning.

The filing modules Noé can be integrated into full-height or arch-like solid or glazed partitions, the reversibility and depth of the modules ensuring optimal space saving.

NOE - NOE - NOE - NOE - NOE - NOE - NOE - NOE - NOE - NOE - NOE - NOE - NOE

Menuiserie d'agencement
Interior woodwork

Les armoires hautes ou basses, fabriquées en série ou sur mesure, se déclinent en portes battantes ou coulissantes, et sont équipées d'étagères métalliques ou mélaminées, avec ou sans rails pour dossiers suspendus.

Les différents systèmes de portes de placards coulissantes, au sol ou suspendues, s'adressent aussi bien au bâtiment qu'au tertiaire haut de gamme et au particulier.

High or low cupboards, mass-produced or tailored, come with standard or sliding doors, and can be equipped with wooden or metallic shelves, with or without rails for suspended files.

The many different systems of sliding doors for wardrobes are either destined to the building trade, the service industry or the private consumers.

MENUISERIE D'AGENCEMENT - INTERIOR WOODWORK - MENUISERIE D'AGENCEMENT - INTERIOR WOODWORK

Déclinaisons / *Variations*

CLOISONS / *PARTITIONS*

Multi-traverses joints creux
Gap-joint multi-transoms

Multi-traverses décoratives
Decorative multi-transoms

Cloison vitrée et cintrée
Curved glass wall

Jonction plein / vitré bord à bord
Solid / glazed frameless junction

Châssis intégré à la cloison sèche
Window into drywall

Cloisonnette acoustique
Acoustic low partition

Panneaux Veleda®
Writable panels

Crémaillères et tablettes
Aluminium slot chanels and shelves

Lisse cimaise et accroche-tableau
Runner and hook for pictures

STORES ET BAMBOUS / *BLINDS AND BAMBOOS*

Stores vénitiens
Venitian blinds

Stores à lames verticales
Blinds with vertical slats

Stores à fils
Blinds with threads

Bambous
Bamboos

Sablage dégressif
Fading sanded glass

Vitrophanie à l'infini
Decorative films

ANGLES / *ANGLES*

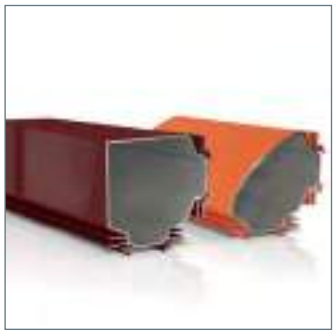

Angles droits
Right angles

Angles variables
Variable angles

Angles en T
T-shape angles

PORTES / *DOORS*

Bois toute hauteur
Full-height wood door

Vitrée
Glass door

Cadre aluminium
Aluminium-framed glass door

Vitrée sur pivots
Glass door on pivots

Vitrée suspendue coulissante
Suspended sliding glass door

Bois ou vitrée à galandage
Glass or wood retractable door

PAUMELLES / *HINGES*

Paumelles réversibles porte bois
Reversible hinges for wood door

Paumelles réversibles porte en verre
Reversible hinges for glass door

Paumelles invisibles porte bois
Invisible hinges for wood door

ACCESSOIRES DE PORTES / *IRONMONGERY*

Interrupteur intégré au montant d'huisserie
Light switch integrated to the door jamb

Béquilles inox
Stainless steel handles

Béquilles anodisé argent
Silver anodised handles

Bâtons de maréchal
Pull handles

Occulus
Vision panel

Canons sur organigramme
Master key system

COLORIS / *COLORS*

Gamme RAL
RAL chart

Les profils anodisés argent, laqués blanc RAL 9010 et gris anthracite sablé sont tenus en stock. Tous les autres RAL et d'autres finitions luxueuses, comme les finitions anodisé argent brossé ou anodisé poli brillant, sont disponibles sur simple demande.

Silver anodised and powder-coated profiles – white RAL 9010 and sanded anthracite grey – are kept in stock. Any other powder-coating or luxurious anodised finition such as brushed or gloss polished silver is available on request.

Et toutes ces choses qu'on ne s'est pas dites…
And so many things untold…